PRZEKRÓJ A-A 1:100
SALA GIMNASTYCZNA Z ZAPLECZEM

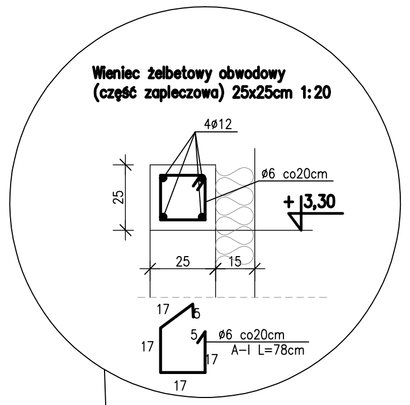

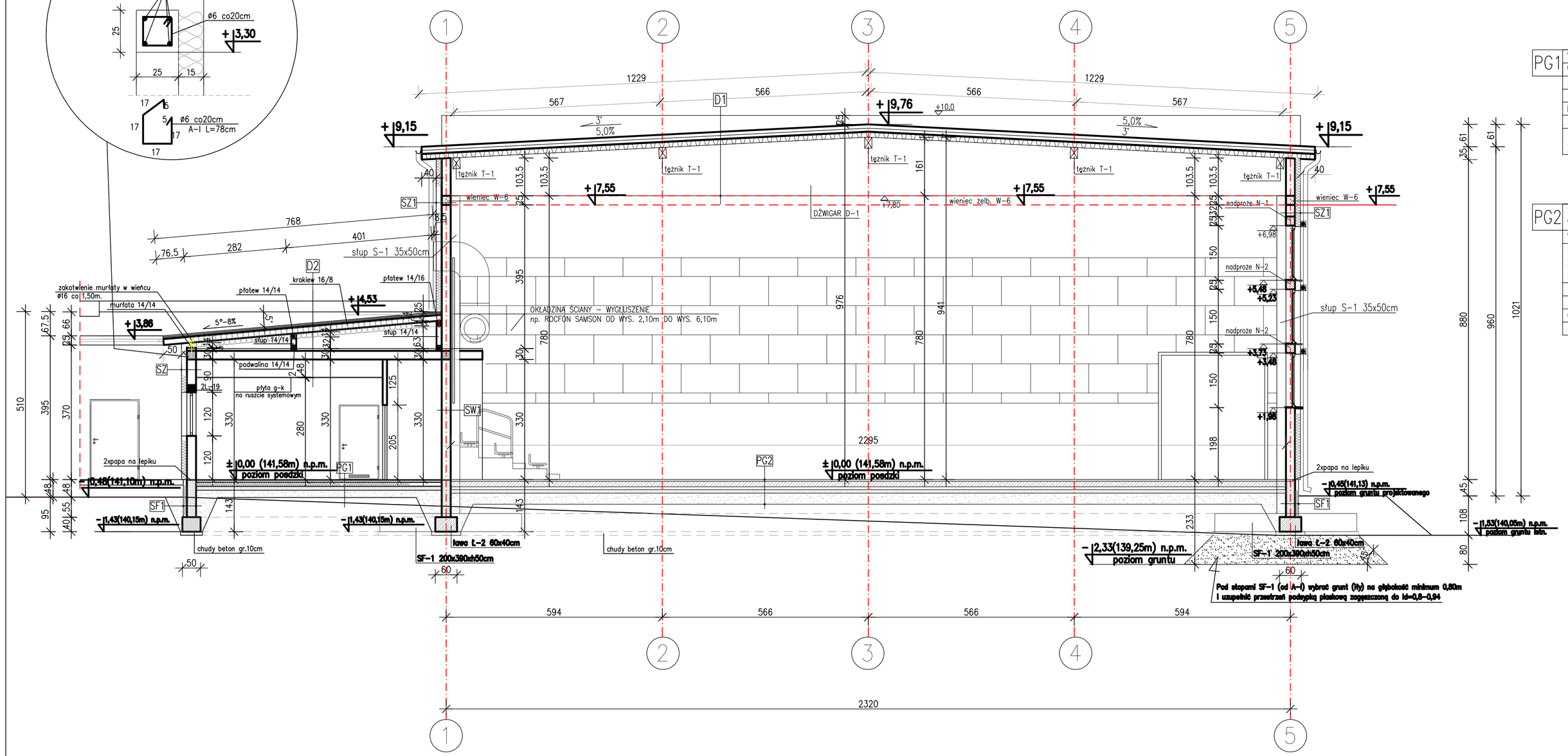

PG1	WARSTWA WYKOŃCZENIOWA 2cm
	WYLEWKA BETONOWA C20/25 gr.6cm, ZBROJONA SIATKĄ ø3,5 O OCZKACH 15x15cm
	IZOLACJA Z FOLII
	IZOLACJA CIEPLNA gr. 10cm ZE STYROPIANU EPS100-036
	IZOLACJA PRZECIWWILGOCIOWA PODŁOGI Z PAPY PODKŁADOWEJ ZGRZEWANEJ gr. 3,2mm
	KONSTRUKCYJNA WARSTWA BETONU C12/15 gr.10cm
	UBITY PIASEK 80-90cm UKŁADANY WARSTWAMI 15-30cm
	ZAGĘSZCZONY DO STOPNIA Id-0,7

PG2	NAWIERZCHNIA NP. TARAFLEX SPORT M
	WYSOKOŚĆ SYSTEMU OK. 43mm
	WARSTWA IZOLACYJNA
	BETON KONSTRUKCYJNY B-20 GR. 15cm
	ZBROJENIE SIATKĄ O OCZKACH 20/20cm
	PRĘTAMI ø6, DYLATACJA CO 3m
	IZOLACJA CIEPLNA gr. 10cm ZE STYROPIANU EPS100-036
	2xPAPA NA LEPIKU
	CHUDY BETON B-10 GR. 10cm
	PIASEK ZAGĘSZCZONY GR. 30cm

D1	MEMBRANA DACHOWA SIKAPLAN-15G
	WEŁNA MINERALNA TWARDA gr. 30cm
	FOLIA PAROIZOLACYJNA
	BLACHA TRAPEZOWA
	KONSTRUKCA Z DREWNA KLEJONEGO

D2	PAPA ZGRZEWALNA
	PAPA PODKŁADOWA
	DESKOWANIE GR. 22mm
	1x FOLIA POLIETYLENOWA -PAROPRZEPUSZCZALNA
	KROKIEW 16/8cm co 95cm.
	WEŁNA MINERALNA gr. 30cm
	1x FOLIA POLIETYLENOWA -PAROIZOLACJA
	PŁATWIE 14/14cm
	STRÓP TERIVA 4.0/1 gr.24cm
	TYNK CEM.-WAP. 1,5cm
	PŁYTA G-K gr.12,5mm NA RUSZCIE SYSTEMOWYM

SZ	TYNK DEKORACYJNY
	TYNK CIENKOWARSTWOWY NA SIATCE
	STYROPIAN GRAFITOWY EPS70 gr. 15cm LAMBDA- 0,033W/(mxK)
	PUSTAK CERAMICZNY np. POROTHERM gr. 25cm
	TYNK CEMENTOWO-WAPIENNY gr.1,5cm

SZ1	BLACHA STALOWA POWLEKANA NA PODKONSTRUKCJI
	WIATROIZOLACJA
	STYROPIAN GRAFITOWY EPS70 gr. 15cm LAMBDA- 0,033W/(mxK)
	PUSTAK CERAMICZNY np. POROTHERM gr. 25cm
	TYNK CEMENTOWO-WAPIENNY gr.1,5cm

SW1	TYNK CEMENTOWO-WAPIENNY gr.1,5cm
	PUSTAK CERAMICZNY np. POROTHERM gr. 25cm
	TYNK CEMENTOWO-WAPIENNY gr.1,5cm

SF1	FOLIA KUBEŁKOWA
	TYNK CIENKOWARSTWOWY NA SIATCE
	STYROPIAN EKSTRUDOWANY XPS gr. 12cm LAMBDA- 0,034W/(mxK)
	2xHYDROIZOLACJA NA BAZIE WODY (np. DYSPERBIT)
	BLOCZEK BETONOWY gr.24cm
	2xHYDROIZOLACJA NA BAZIE WODY (np. DYSPERBIT)

NR PROJEKTU **06/2020**	OBIEKT **ROZBUDOWA BUDYNKU SZKOŁY O POMIESZCZENIA SALI GIMNASTYCZNEJ Z ZAPLECZEM**		
ADRES BUDOWY	**63-405 Rzeszyce ul. Kaliska dz.nr 430, gmina Sieroszewice**		
INWESTOR	**Urząd Gminy 63-404 Sieroszewice, ul. Ostrowska 65**		
TREŚĆ RYSUNKU	**PRZEKRÓJ A-A**		NR RYS. **A-3**
BRANŻA BUDOWLANA	STADIUM PROJEKT BUDOWLANY	SKALA **1:100**	DATA październik 2020
KIEROWNIK PRACOWNI Upr.bud. do projektowania z ograniczeniami w specyl. konstrukcyjno-budowlanej i architektonicznej	Janusz MICHALSKI Nr upr. BN 10.9/63/79		PODPIS
PROJEKTANT ARCHITEKTURY Upr.bud. do projektowania bez ograniczeń w specyalności architektonicznej	mgr inż. arch. Wiesław MOTYL Nr upr.UAN 7342-66/91		PODPIS
SPRAWDZAJĄCY PROJEKTANT ARCHITEKTURY Upr.bud. do projektowania bez ograniczeń w specyalności architektonicznej	mgr inż. arch. Włodzimierz CYBULKA Nr upr. 10/03/DOIA		PODPIS
ASYSTENT PROJEKTANTA	mgr inż. Sylwia KURZAWA		PODPIS

"B U D E X"
ZAKŁAD USŁUG PROJEKTOWYCH
JANUSZ MICHALSKI
63-400 OSTRÓW WIELKOPOLSKI
ul. CZARNIECKIEGO 83 Telfax 062 736 71 09
adres email: budex.ostrow@op.pl

PRAWA AUTORSKIE ZASTRZEŻONE USTAWĄ Z DN. 4 LUTY 1994r.