Studzienka ściekowa z kręgów betonowych z osadnikiem

Wpust ściekowy uliczny

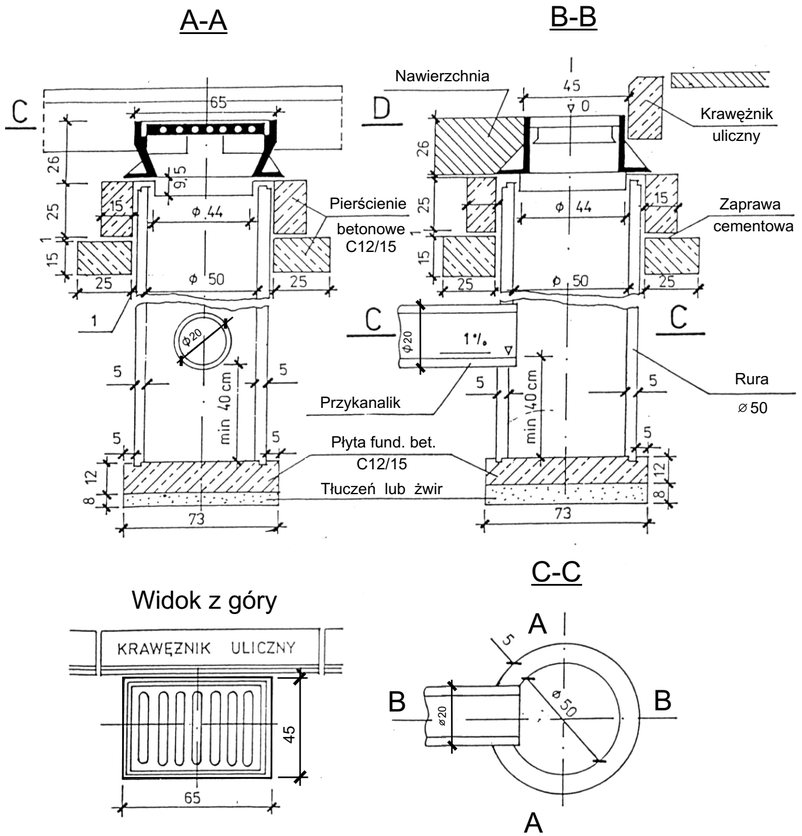

Studzienka kanalizacyjna rewizyjna

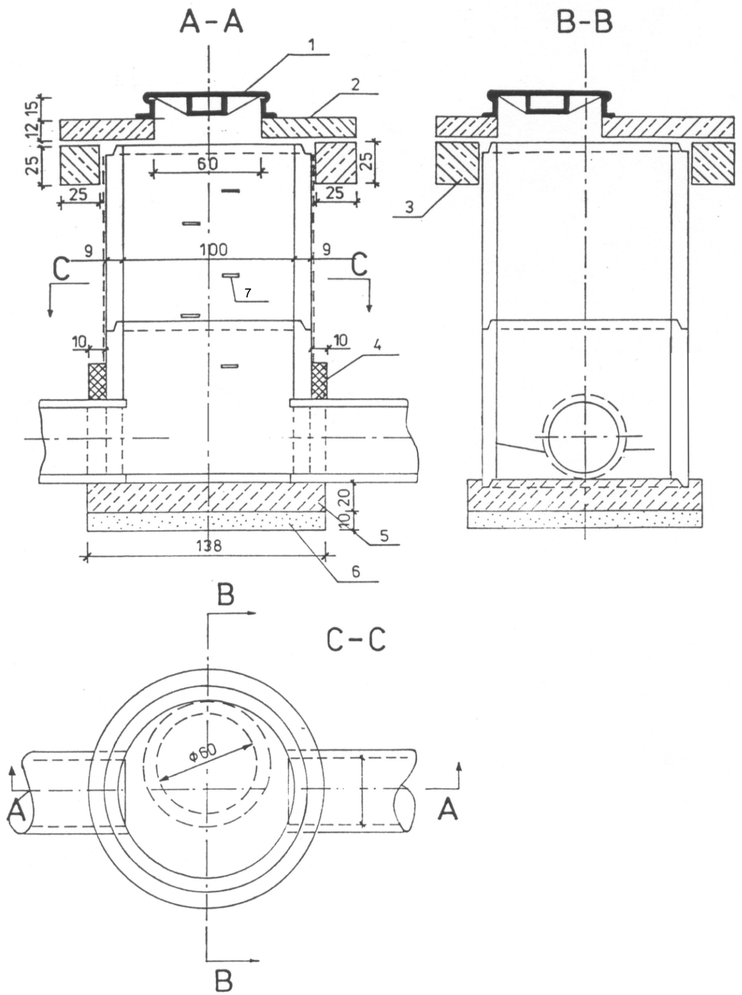

OZNACZENIA

1. Właz żeliwny typu ciężkiego
2. Płyta żelbetowa nad studzienna
3. Pierścień żelbetowy odciążający
4. Uszczelnienie gliną
5. Płyta denna z betonu C12/15
6. Warstwa podsypki z piasku
7. Stopnie włazowe żeliwne

wymiary w cm

STUDZIENKA ŚCIEKOWA I REWIZYJNA		
Temat :	Przebudowa nawierzchni drogi gminnej w Sieroszewicach - ul. 35-Lecia, gm. Sieroszewice	
Inwestor :	Gmina Sieroszewice	
Projektował :	*Wiktor Piętka*	Branża: drogowa
		Data : 06.2012r.
Wykonał :	*inż. Rafał Świątek* *mgr Leszek Karczewski*	Skala : 1:20
		Nr rys.