Szczegół posadowienia krawężnika na płask

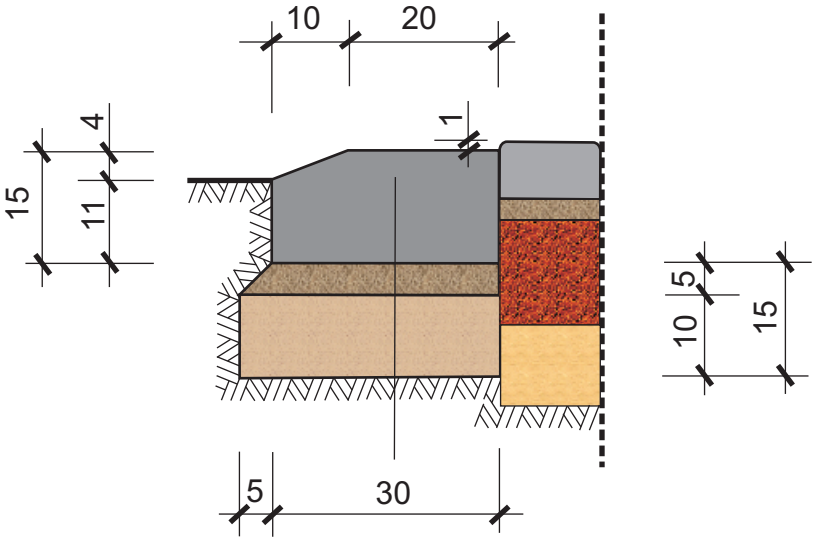

Skala 1:10

Krawężnik typ uliczny 15/30

Podsypka cementowo-piaskowa 1:4

Ława z betonu B-10